# ARCA Swiss 19 System-Kameras im Baukasten-Programm

*Schweizer Präzisionsarbeit garantiert höchste Qualität für das umfangreichste Grossformat-Kamera-Programm des Weltmarktes. Alle System-Kameras von ARCA-SWISS zeichnen sich aus durch technisch und mechanisch perfekte Konstruktion. Systematische und äusserst praktische Anordnung aller Bedienungselemente und Zubehöre, die sich gegenseitig ergänzen und ausbauen lassen. Über 240 zusammenbaubare Elemente. ARCA-SWISS löst alle fotografischen Probleme. Auch Ihre! Mit System!*

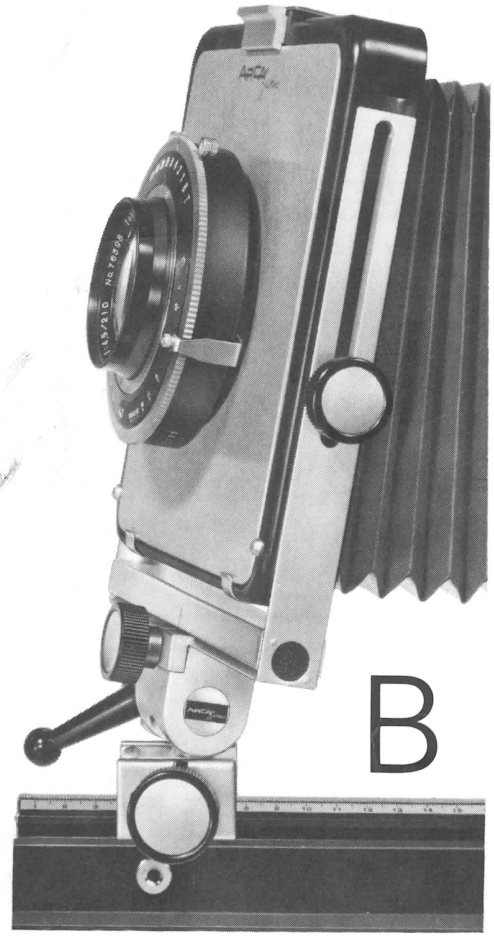


## Basis-Neigung

Wesentliches Merkmal dieser Kamera ist die Neigbarkeit der Standarten in der Basis. Grosse Stabilität dank technisch sauberem und durchdachtem Konstruktionsprinzip. Weiterausbau dieses Modells gestattet praktisch unbeschränkte Möglichkeiten dank auswechselbaren Bestandteilen und einer Fülle sinnreicher Zubehöre. Schwenkbarkeit der beiden Standarten bei allen Modellen horizontal und vertikal.
Für Formate 6/9 cm bis 13/18 cm.

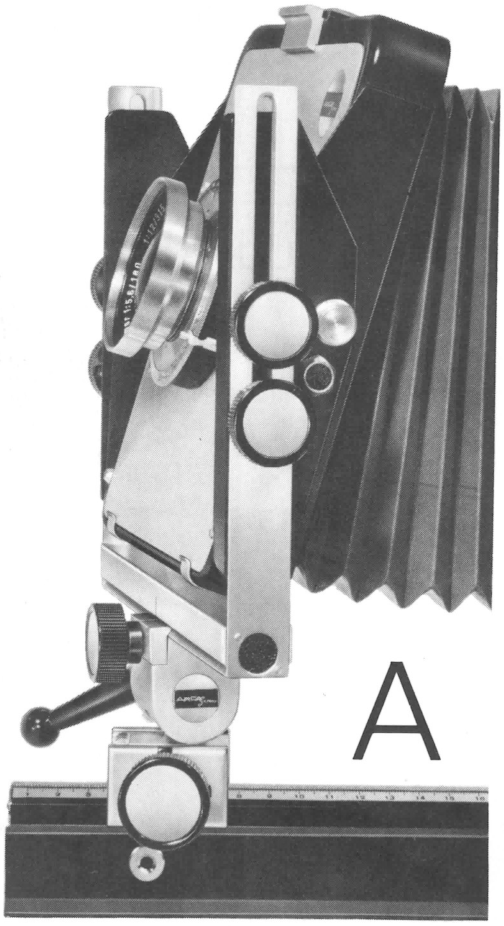


## Achsen-Neigung

Dieses Modell bietet alle Vorteile der Neigung der Standarten in der optischen Achse. Schnelles, optimales Arbeiten durch sinnreiche Anordnung der verschiedenen Bedienungselemente. Tadellose technische und mechanische Ausführung und Verwendung bester Werkstoffe. Alle Modelle auf optischer Bank in Verbindung mit Kupplungsstück von 40 cm oder 45 cm Länge. Durchgehende Millimeterskala auf der ganzen Länge der optischen Bank.
Für Formate 6/9 cm bis 20/25 cm.

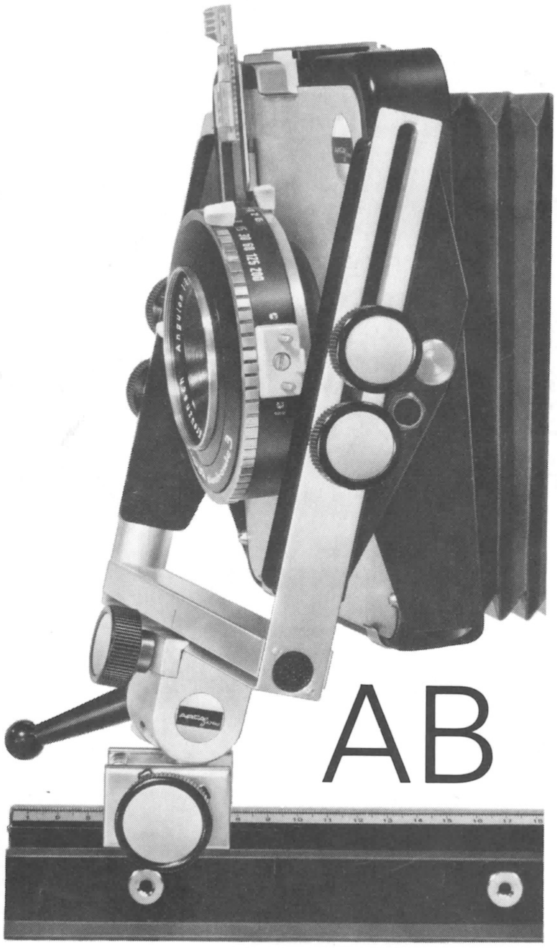


## Achsen + Basis-Neigung kombiniert

Diese Kamera bringt die Vorteile der beiden anderen auf einen Nenner. Durch Kombination der Neigung in der optischen Achse mit der Neigung in der Basis ergibt sich ein Maximum von denkbaren Verstellungsmöglichkeiten. Schwierige technische Verstellungen sind schnell und funktionsgerecht zu lösen. Die vielseitigste und praktischste Kamera dieser Reihe. Ein Höchstmass an Bedienungskomfort! Alle drei Modelle besitzen Wasserwaagen an beiden Standarten und am hintern Wagen.
Für Formate 6/9 cm bis 13/18 cm.

*Weiteres, ausführliches Prospektmaterial über ARCA-Swiss-System-Kameras und Zubehöre erhalten Sie bei unserer Vertretung:*

***Studiotechnik W. Hensel KG, Würzburg***
*Postfach, 8700 Würzburg*
*Ruf 0931/2 20 04, Telex 6-8660*

*13 Studio-Kameras 6/9 4/5'' 13/18 20/25*
*3 BASIC-Kameras 4/5'' 2 Reflex-Kameras 6/9 4/5''*
*1 Weitwinkel-Kamera 4/5''*

# NEU! ARCA-SWISS-Reflex 25

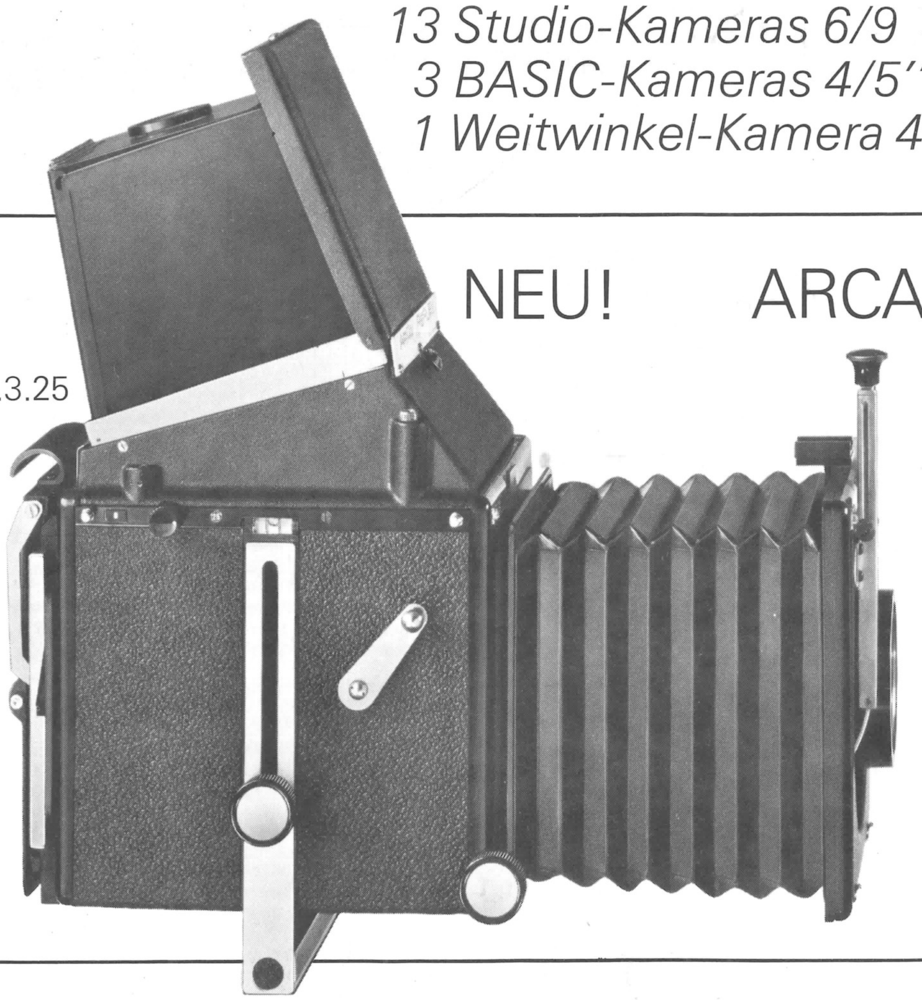

3.3.25

Ein neues, einäugiges Spiegelreflex-System für Planfilm im Grossformat 4/5'', verwendbar mit oder ohne optische Bank. Die mit einer fest eingebauten Belichtungszeit von 1/25 sec und B versehene Kamera hat Blitzlichtsynchronisation und ist sowohl für Hand- wie auch für Stativeinsatz verwendbar. Grosser Lichtschacht oder Lupensucher. Kein Verschlussaufzug notwendig, – nur auslösen! Auswechselbare Objektive mit oder ohne Zentral-Verschluss einsetzbar. Besonders geeignet für Porträts oder Aufnahmen beweglicher Objekte (in Verbindung mit Elektronenblitz-Anlage). Horizontal liegende Mattscheibe mit aufrechtstehendem Bild, dadurch ausgezeichnete Bild- und Motivkontrolle vor und nach der Belichtung.

# NEU! ARCA-SWISS Panorama-Kameras 360°

## AS 360-35
## AS 360-120

Zwei Kameras für 35-mm-Kleinbildfilm oder 120er/220er Rollfilmmaterial erlauben Rund-um-Panorama-Aufnahmen von über 360°! Elektrischer Antrieb. Bildgrösse 24×220 mm (AS 360-35) oder 54×320 mm (AS 360-120). Die ideale Kamera für Industrieabläufe, Panoramen, Reportagen, Dokumentationen, Landschaften, Flugaufnahmen, Unfalltatbestandsaufnahmen usw. Aufnahmen von langen oder hohen Gegenständen kein Problem. Einfachste Bedienung. Projektion und Vergrösserung möglich. Lieferbar im Laufe des Jahres 1978.

ARCA Swiss

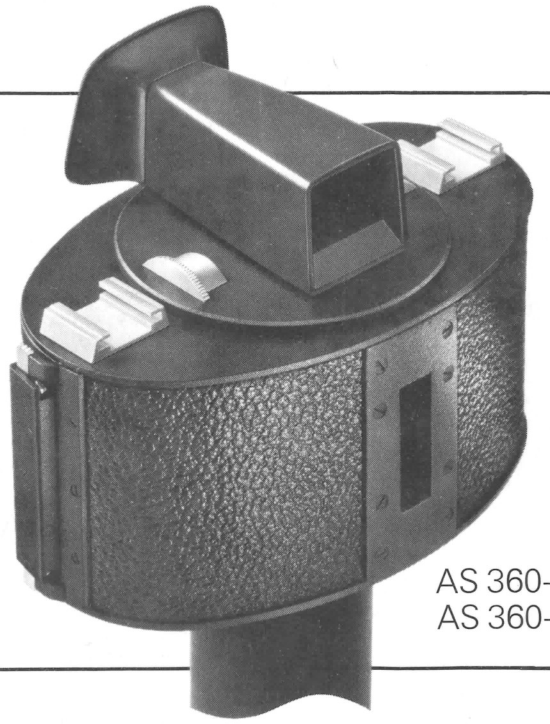

AS 360-35
AS 360-120

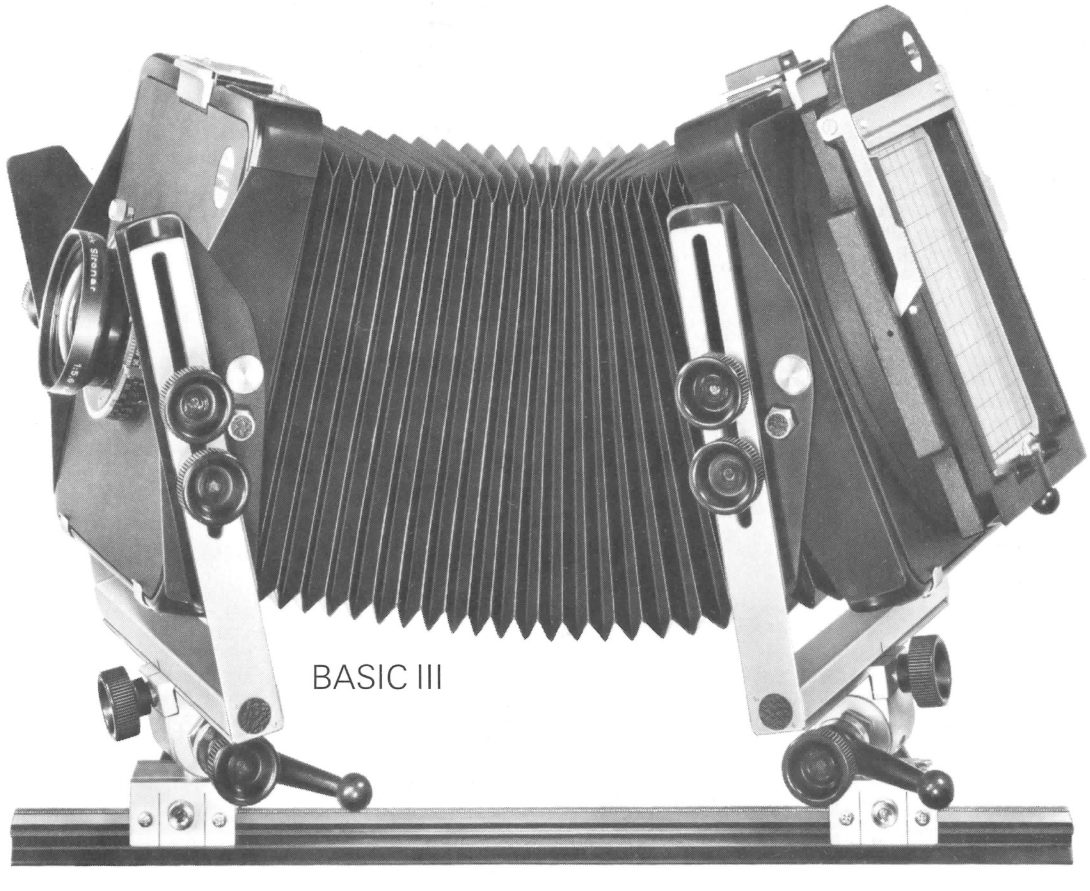

BASIC III

# ARCA-SWISS BASIC Kameras I, II, III

Drei etwas vereinfachte Grundmodelle der Arca-Swiss-Reihe, jeweils mit einer Profilbank von 40 cm. Auswechselbarer Balgen. Wasserwaagen an den beiden Standarten und am hinteren Wagen. Verwendung hochqualitativer Werkstoffe. Grundausstattung und Verstellmöglichkeiten analog den drei Normalkameras ARCA-SWISS B/A/AB. Alle drei BASIC-Kameras lassen sich im Baukasten-System beliebig weiter ausbauen. Erhältlich für die Formate 9/12 cm, 4/5'' und 10/15 cm.

# Praktische ARCA Swiss Zubehöre

## Stativkopf MONO-BALL

Der ideale Stativkopf für moderne Fotografen. Für jede Kamera im Mittel- oder Grossformat geeignet. Schwenkbereich bis 90°. Kugeldurchmesser von 70 mm! Grösste Klemmfläche gestattet phänomenale Adhäsion. Wegkippen der Kamera unmöglich dank der neuartigen Friktionseinstellung, individuell einstellbar für leichte bis schwere Kameras. Kamerawechsel sekundenschnell mit Schnellspannplatte – kein Aufschrauben mehr! Verschiedene Modelle mit Schnellspann- oder Normalgewindeplatte, mit oder ohne Panoramadrehung, mit 1/4''- oder 3/8''-Gewinde (oben und unten) erhältlich.

18.2 18.2A 18.2B 18.2C

## ARCA-SWISS Schnellspannkombination

Schnellster Kamerawechsel – ohne umständliches Aufschrauben – mit dieser genialen zweiteiligen Schnellspannkombination. Die obere Platte wird an der Kamera befestigt. Feststellknopf fixiert die Kamera am Stativkopf, deshalb blitzschnelles Wechseln diverser Kameras! Kameraplatten für Hasselblad, Rollei, Mamiya RB, sowie alle anderen Kameras mit 1/4''- oder 3/8''-Gewinde lieferbar.

18.4 18.4A 18.5 18.3

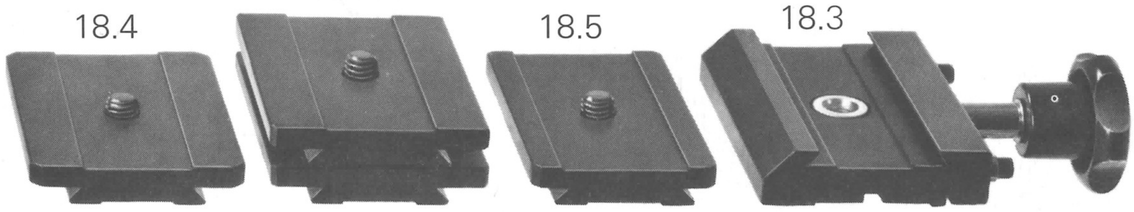

## ARCA-SWISS Polaroid-Kassetten für Mittelformat-Spiegelreflex-Kameras

Als erfolgreicher Hersteller von Polaroid-Kassetten für Rollei SL-66, Pentax 6/6 und Hasselblad bringen wir nun auch zwei neue Modelle für Mamiya-Kameras. Diese Kassetten benötigen keine Linsen vor der Filmebene, deshalb völlig staub- und fusselfreie Aufnahmen auch beim Pola-Negativfilm, da jegliche statische Aufladung entfällt. Ohne Zwischenadapter auch an der Mamiya ansetzbar. Beide Pola-Formate 80 und 665/667/668 (früher 105/107/108) verwendbar. Auch die Mamiya wird dadurch zur hochwertigen Sofortbild-Kamera für Pass- und andere Aufnahmen. Sofortige Kontrollmöglichkeit von Komposition und Lichtführung.

18.12

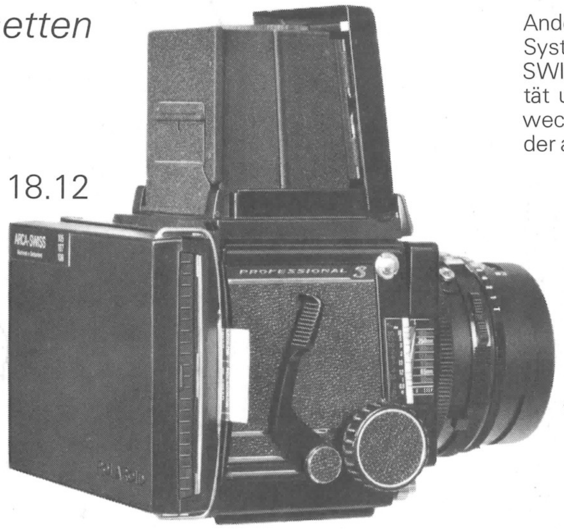

Anders als mit dem sonstigen Fix-Focus-System sind Aufnahmen mit den ARCA-SWISS-Kassetten von hervorragender Qualität und unübertroffener Schärfe. Der Schnellwechselschlitten ermöglicht zwei Einzelbilder auf einem Polaroid-Film.

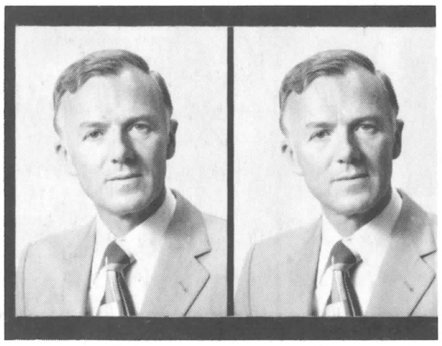

## ARCA-SWISS-Vignettenhalter

Dieses neue Gerät für alle Kleinbild- oder Mittelformatkameras erlaubt die verschiedensten Vignetten- oder Fettscheiben-Effekte. Verschiebbare Kamera- und Vignettenhalter auf Kupplungsstück. Patentklemme mit eingesetzten Vignetten nach allen Seiten drehbar. Leichte Verstellbarkeit für jede erdenkliche Variation.

V4.10

## ARCA-SWISS-Doppelkassetten

Automatische Kassettenschieber-Verriegelung durch den weissen Druckknopf. Einbelichtete Kassetten-Nummer auf den Filmrand. Einfache Filmentnahme durch spezielle Filmrandhalterung. Auswechselbare Dichtungen! Für Formate 9/12 cm und 4/5''.

15.7
15.8

ARCA Swiss

# INDEX:

| | |
|---|---|
| B 1.1 | Fachkamera 6/9 neigbar in der Basis |
| B 1.2 | Fachkamera 4/5″ neigbar in der Basis, konisch |
| B 1.3 | Fachkamera 4/5″ neigbar in der Basis, zylindrisch |
| B 1.6 | Fachkamera 13/18 neigbar in der Basis |
| A 2.1 | Fachkamera 6/9 neigbar in der optischen Achse |
| A 2.2 | Fachkamera 4/5″ neigbar in der optischen Achse, konisch |
| A 2.3 | Fachkamera 4/5″ neigbar in der optischen Achse, zylindrisch |
| A 2.6 | Fachkamera 13/18 neigbar in der optischen Achse |
| A 2.7 | Fachkamera 18/24 – 20/25 neigbar in der optischen Achse |
| AB 2.1 | Fachkamera 6/9 neigbar in der Achse und der Basis |
| AB 2.2 | Fachkamera 4/5″ neigbar in der Achse und der Basis, konisch |
| AB 2.3 | Fachkamera 4/5″ neigbar in der Achse und der Basis, zylindrisch |
| AB 2.6 | Fachkamera 13/18 neigbar in der Achse und der Basis |
| BASIC I | Grundmodell-Fachkamera 4/5″ neigbar in der Basis |
| BASIC II | Grundmodell-Fachkamera 4/5″ neigbar in der optischen Achse |
| BASIC III | Grundmodell-Fachkamera 4/5″ neigbar in der Basis und der optischen Achse |
| SSW/45 | Super-Weitwinkel-Kamera für 47-mm-Objektiv |
| SW/45 | Super-Weitwinkel-Kamera für 65 mm-Objektiv |
| AS 360- 35 | rotocamera Panorama-Kamera, für 135er Kleinbildfilm |
| AS 360-120 | rotocamera Panorama-Kamera, für 120er Rollfilm |

## 3

| | |
|---|---|
| 3.1 | Reflex-Gehäuse 6/9 |
| 3.3.25 | Reflex-Gehäuse 4/5″ (1/25 sec) |
| 3.7 | Distanz-Einstellgerät für Reflex-Handkamera 6/9 |
| 3.8 | Distanz-Einstellgerät für Reflex-Handkamera 4/5″ |
| 3.9 | Handgriff für Reflex-Kamera |
| 3.11 | Spezial-Drahtauslöser mit Feststeller |
| 3.12 | Lichtschacht, zusammenlegbar 6/9 |
| 3.13 | Lichtschacht, zusammenlegbar 4/5″ |
| 3.14 | Lupenschacht (Umkehrbetrachter) 6/9 |
| 3.15 | Lupenschacht (Umkehrbetrachter) 4/5″ |

## 4

| | |
|---|---|
| 4.1 | Optische Bank 27 cm, für 6/9 |
| 4.2 | Optische Bank 40 cm, für 4/5″ |
| 4.3 | Optische Bank 45 cm, für 13/18 – 18/24 – 20/25 cm |
| 4.4 | Kupplungsstück 27 cm für 6/9 |
| 4.5 | Kupplungsstück 40 cm für 4/5″ |
| 4.6 | Kupplungsstück 45 cm für 13/18 – 18/24 – 20/25 |
| V4.10 | Vignettenhalter-Vorrichtung |

## 5

| | |
|---|---|
| 5.1 | Vorderer Wagen, dreh- und neigbar, ohne Backen, 6/9 |
| 5.2 | Hinterer Wagen, dreh- und neigbar, ohne Backen, 6/9 |
| 5.3 | Vorderer Wagen, dreh- und neigbar, mit Backen, 4/5″ – 13/18 |
| 5.4 | Hinterer Wagen, dreh- und neigbar, mit Backen, 4/5″ – 13/18 |
| 5.6 | Vorderer Wagen, nur drehbar, ohne Backen, 6/9 |
| 5.7 | Hinterer Wagen, nur drehbar, ohne Backen, 6/9 |
| 5.8 | Vorderer Wagen, nur drehbar, mit Backen, 4/5″ – 13/18 |
| 5.9 | Hinterer Wagen, nur drehbar, mit Backen, 4/5″ – 13/18 |
| 5.10 | Hinterer Wagen, nur drehbar, mit Backen, 18/24 – 20/25 |

## 6

| | |
|---|---|
| 6.1 | Vordere Standarte für Basis-Neigung 6/9 |
| 6.2 | Hintere Standarte für Basis-Neigung 6/9 |
| 6.3 | Vordere Standarte für Basis-Neigung 4/5″, konisch |
| 6.4 | Hintere Standarte für Basis-Neigung 4/5″ |
| 6.5 | Vordere Standarte für Basis-Neigung 4/5″ |
| 6.6 | Hintere Standarte für Basis-Neigung 13/18 |
| 6.9 | Vordere Standarte mit Achsen-Neigung 6/9 |
| 6.10 | Hintere Standarte mit Achsen-Neigung 6/9 |
| 6.11 | Vordere Standarte mit Achsen-Neigung 4/5″, konisch |
| 6.12 | Hintere Standarte mit Achsen-Neigung 4/5″ |
| 6.13 | Vordere Standarte mit Achsen-Neigung 4/5″ – 13/18 |
| 6.14 | Hintere Standarte mit Achsen-Neigung 13/18 |
| 6.15 | Hintere Standarte mit Achsen-Neigung 18/24 – 20/25 |
| 6.16 | Vordere Standarte mit Achsen-Neigung 18/24 – 20/25 |

## 7

| | |
|---|---|
| 7.1 | Normal-Balgen 6/9 |
| 7.2 | Normal-Balgen 4/5″, konisch |
| 7.3 | Normal-Balgen 4/5″, zylindrisch |
| 7.4 | Normal-Balgen 13/18, 50 cm |
| 7.5 | Normal-Balgen 13/18, 70 cm |
| 7.6 | Normal-Balgen 18/24 – 20/25, 50 cm |
| 7.7 | Normal Balgen 18/24 – 20/25, 70 cm |
| 7.9 | Verlängerungs- + Reflex-Anschlussbalgen 6/9, 20 cm |
| 7.10 | Verlängerungs- + Reflex-Anschlussbalgen 6/9, 30 cm |
| 7.11 | Verlängerungsbalgen 4/5″ – 18/24 – 20/25, zylindrisch |
| 7.12 | Reflex-Anschluss-Balgen für gr. Stand. 4/5″ |
| 7.13 | Reflex-Anschluss-Balgen für kl. Stand. 4/5″ |
| 7.14 | Reflex-Anschluss-Balgen für kl. Stand. 4/5″ |
| 7.15 | Reflex-Anschluss-Balgen für gr. Stand. 6/9 |
| 7.16 | Reflex-Anschluss-Balgen für gr. Stand. 4/5″ |
| 7.17 | Weitwinkel-Balgen 6/9, Leder |
| 7.18 | Weitwinkel-Balgen 4/5″, konisch, Leder |
| 7.19K | Weitwinkel-Balgen 4/5″, zylindrisch, Kunststoff |
| 7.19L | Weitwinkel-Balgen 4/5″, zylindrisch, Leder |
| 7.20 | Weitwinkel-Balgen 13/18, zylindrisch, Leder |
| 7.21 | Weitwinkel-Balgen 18/24 – 20/25, zylindrisch, Leder |

## 8

| | |
|---|---|
| 8.1 | Standard-Kassetten-Adapter, ohne Mattscheibe |
| 8.2 | Mattscheibenrahmen mit Mattscheibe 6/9 |
| 8.3 | Leder-Lichtschacht (klappbar) für 8.2 |
| 8.6 | Kassetten-Adapter mit federnder Mattscheibe 9/12 für RADA |
| 8.7 | Kassetten-Adapter mit federnder Mattscheibe 4/5″ |
| 8.8 | Kassetten-Adapter 9/9 |
| 8.9 | Kassetten-Adapter mit federnder Mattscheibe 10/15 |
| 8.10 | Kassetten-Adapter mit federnder Mattscheibe 12/16,5 |
| 8.11 | Kassetten-Adapter mit federnder Mattscheibe 13/18 für RADA |
| 8.12 | Kassetten-Adapter mit federnder Mattscheibe für Doppelkas. 13/18 |
| 8.13 | Kassetten-Adapter mit federnder Mattscheibe 18/24 – 20/25 |
| 8.14A | Adapter für Formathalbierung mit RADA-Einzel-Kassette 9/12 |
| 8.14B | Adapter für Formathalbierung mit Doppelkassetten 9/12 |
| 8.14C | Adapter für Formathalbierung mit Polaroid-Kassette 4/5″ |
| 8.14G | Adapter für 4 Passaufnahmen mit Doppelkassetten 4/5″ |
| 8.15 | Kassetten-Adapter 6/9 für Reflex |
| 8.16A | Internationaler Rückteil 6/9 für Reflex |
| 8.16B | Internationaler Rückteil 2¼″/3¼″ |
| 8.18 | Kassetten-Adapter für 9/12 RADA-Kassette zu Reflex |
| 8.19 | Kassetten-Adapter 4/5″ für Reflex |
| 8.21 | Kassetten-Adapter 6/9 für Reflex 4/5″ |
| 8.23A | Internationaler Rückteil 4/5″, drehbar |
| 8.23B | Internationaler Rückteil 4/5″, nicht drehbar |
| 8.24 | Reduktionsplatte von 4/5″ auf 6/9 |
| 8.25 | Reduktionsplatte von 13/18 auf 6/9 |
| 8.26 | Reduktionsplatte von 13/18 auf 4/5″ |
| 8.27 | Reduktionsplatte von 18/24 – 20/25 auf 4/5″ |
| 8.28 | Reduktionsplatte von 18/24 – 20/25 auf 13/18 |
| 8.31 | Reduktionsplatte 171/171 mm auf 143/143 mm |
| 8.32 | Reduktionsplatte 171/171 mm auf 110/110 mm |
| 8.33 | Reduktionsplatte 143/143 mm auf 110/110 mm |

## 9

| | |
|---|---|
| 9.1 | Normal-Objektivplatte 110/110 mm 6/9 und 4/5″ konisch |
| 9.2 | Normal-Objektivplatte 171/171 mm 4/5″ – 13/18 – 20/25 |
| 9.3 | Normal-Objektivplatte 143/143 mm f. Dist. Einst. Gerät 4/5″ |
| 9.4 | Weitwinkel-Platte 110/110 mm, 15 mm tief |
| 9.5 | Weitwinkel-Platte 110/110 mm, 26 mm tief |
| 9.6 | Weitwinkel-Platte 110/110 mm, 40 mm tief |
| 9.7 | Objektivplatte für Reflex, 110/110 mm, 26 mm tief, 6/9 |
| 9.8 | Objektivplatte für Reflex, 110/110 mm, 40 mm tief, 6/9 |
| 9.9 | Objektivplatte für Reflex, 143/143 mm, 26 mm tief, 4/5″ |
| 9.10 | Objektivplatte für Reflex, 143/143 mm, 55 mm tief, 4/5″ |
| 9.11 | Weitwinkelplatte, 171/171 mm, 26 mm tief, 4/5″ – 13/18 – 20/25 |
| 9.12 | Weitwinkelplatte, 171/171 mm, 55 mm tief, 4/5″ – 13/18 – 20/25 |

## 10

| | |
|---|---|
| 10.1 | Wechselschlitten für RADA-Kassetten, 6/9 |
| 10.2 | Wechselschlitten für Horsemann-Kassetten, 2¼/3¼″ |
| 10.3 | Wechselschlitten für Kamera 4/5″ für 6/9 Rada |
| 10.4 | Wechselschlitten für Kamera 4/5″ für 2¼/3¼″ internat. |
| 10.5 | Wechselschlitten für Kamera 13/18 für 6/9 Rada |
| 10.6 | Wechselschlitten für Kamera 13/18 für 2¼/3¼″ internat. |

## 11

| | |
|---|---|
| 11.1 | Kompendium für 6/9 und 4/5″, konisch, komplett |
| 11.2 | Kompendium für alle übr. Formate, mit 4 Masken, inkl. 11.4 + 12.7 |
| 11.3 | Kompendium für Distanzeinstellgerät an Reflex 4/5″ |
| 11.4 | Haltebügel für Kompendium |
| 11.5 | Haltestift für Kompendium |

## 12

| | |
|---|---|
| 12.1 | Filterhalter ∅ 63 mm, mit 1 Filterring |
| 12.2 | Filterhalter ∅ 90 mm, mit Fassung und Klemmring |
| 12.2A | Filterring ∅ 63 mm |
| 12.3 | Filterhalter für Gelatine-Filter 120/120 mm für Kompendium 11.2 |
| 12.3A | Filterhalter für Gelatine-Filter 100/100 mm für Kompendium 11.2 |
| 12.4 | Filterhalter für Gelatine-Filter 76/76 mm für Kompendium 11.2 |
| 12.5 | Filterhalter für Gelatine-Filter zu Kompendium 11.1 |
| 12.6 | Haltestift für Filterhalter 12.1 + Kompendium 11.1 |
| 12.7 | Haltestift für Filterhalter 12.2 + Kompendium 11.2 |
| 12.8 | Haltefuss mit Feststellknopf für Kompendium 11.1 |

## 15

| | |
|---|---|
| 15.7 | Doppelkassette 9/12 |
| 15.8 | Doppelkassette 4/5″ |
| 15.13 | Rollfilmkassette mit Zählwerk, 6/6, Rada |
| 15.14 | Rollfilmkassette mit Zählwerk, 6/9, Rada |
| 15.14A | Rollfilmkassette 2¼/3¼″ |
| 15.15 | Rollfilmkassette 6/7 für Adapter 2¼/3¼″ |

## 16

| | |
|---|---|
| 16.1 | Tuchhalter für Kamera 6/9 |
| 16.2 | Tuchhalter für Kameras 4/5″ – 20/25 |
| 16.4 | Umlenkspiegel in Metallgehäuse |
| 16.15 | Halter für Umkehrbetrachter 6/9 |

## 18

| | |
|---|---|
| 18.2-8 | Mono-Ball m/Schnellspannplatte, unten 3/8″ |
| 18.2-4 | Mono-Ball m/Schnellspannplatte, unten 1/4″ |
| 18.2A88 | Mono-Ball m/Normalgew. Pl., unten 3/8″, oben 3/8″ |
| 18.2A84 | Mono-Ball m/Normalgew. Pl., unten 3/8″, oben 1/4″ |
| 18.2A48 | Mono-Ball m/Normalgew. Pl., unten 1/4″, oben 3/8″ |
| 18.2A44 | Mono-Ball m/Normalgew. Pl., unten 1/4″, oben 1/4″ |
| 18.2B8 | Mono-Ball m/Schnellsp. Pl. + Panorama, unten 3/8″ |
| 18.2B4 | Mono-Ball m/Schnellsp. Pl. + Panorama, unten 1/4″ |
| 18.2C88 | Mono-Ball m/Normalgew. Pl. + Panorama, unten 3/8″, oben 3/8″ |
| 18.2C84 | Mono-Ball m/Normalgew. Pl. + Panorama, unten 3/8″, oben 1/4″ |
| 18.2C48 | Mono-Ball m/Normalgew. Pl. + Panorama, unten 1/4″, oben 3/8″ |
| 18.2C44 | Mono-Ball m/Normalgew. Pl. + Panorama, unten 1/4″, oben 1/4″ |
| 18.2D8 | Stativbodenplatte mit 3/8″-Gewinde |
| 18.2D4 | Stativbodenplatte mit 1/4″-Gewinde |
| 18.3-8 | Schnellspannplatte mit 3/8″-Gewinde |
| 18.3-4 | Schnellspannplatte mit 1/4″-Gewinde |
| 18.4-8 | Stativgewindeplatte für alle Kameras mit 3/8″-Gewinde |
| 18.4-4 | Stativgewindeplatte für alle Kameras mit 1/4″-Gewinde |
| 18.4A | Stativgewindeplatte doppelte Dicke |
| 18.5 | Stativgewindeplatte für Hasselblad |
| 18.5A | Stativgewindeplatte für Rollei |
| 18.5B | Stativgewindeplatte für Arca-Swiss-Reflex |
| 18.5C | Stativgewindeplatte für Mamiya |
| 18.5C | Stativgewindeplatte für Kleinbildkameras |
| 18.6 | Polaroid-Kassette für Hasselblad 500 C |
| 18.7 | Polaroid-Kassette für Arca-Swiss-Reflex-Kamera 6/9 |
| 18.8 | Polaroid-Kassette für Arca-Swiss Studio-Kamera 6/9 |
| 18.9 | Polaroid-Kassette Typ 405, Format 76/94 mm |
| 18.10 | Polaroid-Kassette für Hasselblad 500 EL |
| 18.11 | Polaroid-Kassette für Mamiya RB-67 |
| 18.12 | Polaroid-Kassette für Mamiya RB-67, Pass-Schlitten für 2 Bilder im Format 46/63 mm |
| 18.13 | Polaroid-Kassette 545 für 4/5″-Bilder |

## 20

| | |
|---|---|
| 20.1 | Reduktions-Adapter 13/18 auf 4/5″, mit Verriegelung |
| 20.2 | Reduktions-Adapter 13/18 auf 6/9, mit Verriegelung |
| 20.3 | Reduktions-Adapter 18/24 auf 13/18, mit Verriegelung |
| 20.4 | Reduktions-Adapter 18/24 auf 4/5″, mit Verriegelung |
| 20.5 | Reduktions-Adapter 18/24 auf 6/9, mit Verriegelung |
| 20.6 | Reduktions-Adapter 171/171 mm auf Sinar-Platte |
| 20.7 | Reduktions-Adapter 75/81 mm auf Linhof-Platte |
| 20.8 | Reduktions-Adapter 171/171 mm für Linhof 93/100, alte Ausf. |
| 20.9 | Reduktions-Adapter 171/171 mm für Linhof 95/97, neue Ausf. |
| 20.10 | Reduktions-Adapter 143/143 mm für Linhof 75/81 mm |
| 20.11 | Reduktions-Adapter 143/143 mm für Linhof 93/100, alte Ausf. |
| 20.13 | Reduktions-Adapter 171/171 mm für Graphic-Platte |
| 20.14 | Reduktions-Adapter 143/143 mm für Graphic-Platte |
| 20.15 | Reduktions-Adapter 110/110 mm für Linhof 97/100 mm |

*Diese Liste enthält nur die wichtigsten ARCA-Swiss Elemente. Filter, Polafilter, Verlauffilter, Graufilter, diverse Koffer, weitere Kassetten und viele andere Zubehöre und Bestandteile sind in dieser Liste nicht aufgeführt. Erkundigen Sie sich bei Ihrem Vertreter.*

# Das vielseitigste Fachkameraprogramm der Welt im Baukastensystem!

*Total über 240 zusammenbaubare Elemente!*

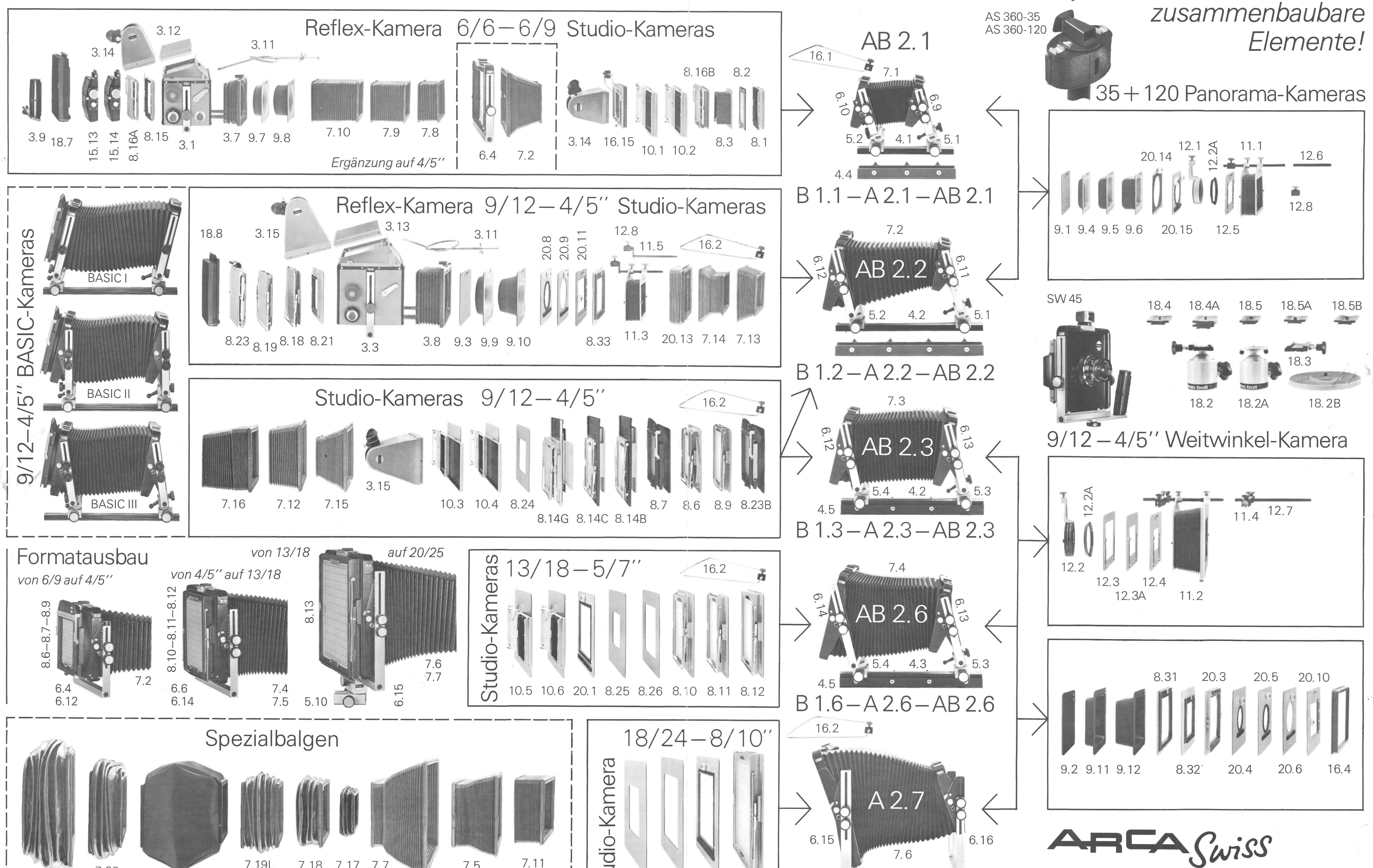


*ARCA-SWISS-Kamerafabrikation, Gebr. Oschwald,*
*Fellenbergstrasse 272, CH-8047 Zürich/Schweiz*
*Tel. (0041) 01 52 82 12*